Frigidaire

MANUAL DE INSTRUCCIONES
CAMPANA EXTRACTORA
FJWB368TDISM

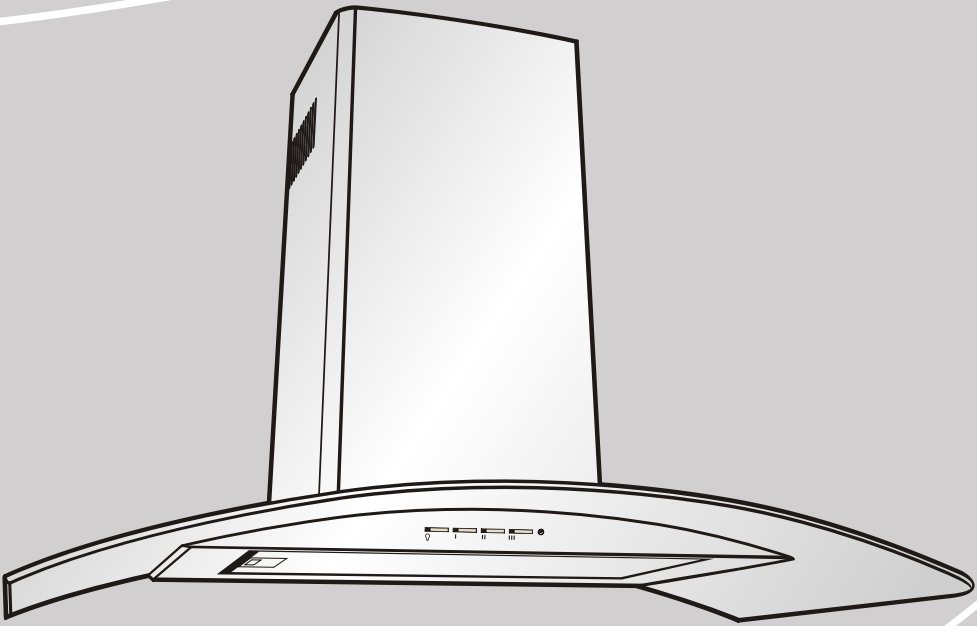

"Lea todas las instrucciones antes de utilizar el aparato y guardelas para futuras referencias."
"Si su cordón de alimentación se daña, este deberá ser reemplazado por un técnico especialista ya sea del fabricante o del distribuidor."
"Contacte al técnico de servicio autorizado para reparación y mantenimiento del equipo"

Electrolux Comercial, S.A. de C.V.

From the Electrolux Group.

Bienvenido al mundo del manejo simple y sin preocupaciones

Gracias por elegir Frigidaire como marca para su campana extractora.
Las campanas extractoras Frigidaire han sido concebidas bajo altísimos estándares técnicos. Poseen características especiales desarrolladas para ofrecer aun más comodidad al usuario.
Para que usted pueda disfrutar todos los recursos que su nueva campana extractora ofrece, Frigidaire creó este manual. Con orientaciones simples y prácticas usted conocerá sus funciones y aprenderá la manera de operar este aparato de modo adecuado y seguro.
Lea las instrucciones sobre instalación y operación antes de utilizar su campana extractora y guárdelas en un lugar seguro para futuras consultas.
Frigidaire una vez más fabrica lo mejor en lo que se refiere a electrodomésticos.

Índice

Seguridad 03
Descripción 06
Instalación 07
Cómo usar 16
Cuidado y limpieza 17
Sugerencias y consejos 20
Diagrama eléctrico..... 22
Informaciones técnicas 23
Consejos ambientales 24

Importante

Lea todas las instrucciones antes de usar este aparato.

Conserve estas instrucciones para futuras consultas.

Aprobado para aparatos residenciales.

Sólo para uso residencial.

No intente instalar o hacer funcionar su aparato sin haber leído las precauciones de seguridad indicadas en este manual.

El fabricante declina toda responsabilidad en caso de fallo de cumplimiento de las instrucciones aquí facilitadas para la instalación, el mantenimiento y el uso adecuado del producto. El fabricante declina además toda responsabilidad por daños ocasionados por negligencia y la garantía de la unidad queda cancelada automáticamente como consecuencia de un mantenimiento incorrecto.

Para los niños

Evite accidentes. Después de desembalar la campana extractora, mantenga el material de embalaje fuera del alcance de los niños.

No permita que la campana extractora sea manipulada por niños aunque la misma se encuentre desconectada.

Para el usuario / instalador

Para reducir el riesgo de fuego, descarga eléctrica o lesiones personales, respete lo siguiente:

a) Utilice esta unidad solamente en el modo que indica el fabricante. En caso de duda, póngase en contacto con el fabricante.

b) Antes de reparar o limpiar la unidad, desconecte la alimentación en el panel de servicio y bloquee los medios de desconexión del panel de servicio para evitar la conexión accidental de la alimentación. Si no es posible bloquear los medios de desconexión del panel de servicio, coloque un dispositivo de advertencia que destaque como, por ejemplo, una etiqueta, en el panel de servicio.

c) La instalación y el cableado eléctrico deben realizarlos personas cualificadas de acuerdo con las normativas y los estándares aplicables, incluida la construcción ignífuga.

d) Es necesaria una ventilación suficiente para la correcta combustión y expulsión de gases por la salida de humos (chimenea) del equipo de combustión de carburante para evitar el contratiro. Siga las directrices de fabricantes de equipos de calefacción y los estándares de seguridad y las normativas locales.

e) Al efectuar orificios en una pared o techo, no dañe el cableado eléctrico y otras instalaciones ocultas.

f) Los sistemas instalados mediante conducto deben tener ventilación con salida al exterior.

Para reducir el riesgo de fuego y conseguir una salida del aire correcta, asegúrese de conducir el aire hacia el exterior. No permita que el aire se expulse en espacios situados en el interior de muros, techos, desvanes, sótanos de pequeña altura o garajes.

Para reducir el riesgo de fuego, utilice solamente tubos metálicos.

Equipo operado automaticamente - para reducir el riesgo de lastimarse desconecte de la linea antes de dar servicio. Esta unidad esta equipada con un interruptor integral de desconexion localizado al interior de la carcaza del ventilador.

Para reducir el riesgo de fuego o descarga eléctrica, no utilice esta campana con ningún dispositivo externo en estado sólido para el control de la velocidad.

Para reducir el riesgo de incendio ocasionado por grasa:

a) No deje nunca ninguna unidad externa desatendida y con valores de fuego altos. La cocción puede causar humo o reboses de grasa que pueden prender fuego. Caliente el aceite a fuego lento o medio.

b) Encienda siempre la campana cuando cocine a una temperatura alta o cuando realice flameados (por ejemplo, crepes suzette, cerezas flameadas, ternera a la pimienta flameada).

c) limpie con frecuencia los ventiladores. No permita que la grasa se acumule en el ventilador o filtro.

d) utilice un tamaño de sartén adecuado. Utilice siempre piezas de batería de cocina adecuadas al tamaño del elemento de superficie.

Para reducir el riesgo de lesiones personales, en caso de fuego ocasionado por grasa, tenga en cuenta lo siguiente:

a) extinga las llamas con una tapa ajustada, una lámina para hacer galletas u otro tipo de bandeja metálica y apague el quemador de gas o elemento eléctrico. Tenga cuidado para evitar quemaduras. Si las llamas no se extinguen inmediatamente, desaloje el lugar y llame a los bomberos.

b) nunca tome una sartén en llamas, podría sufrir quemaduras.

c) no utilice agua, incluidas bayetas o toallas húmedas ya que se produciría una violenta explosión de vapor.

d) utilice un extintor sólo si:

- sabe que dispone de un extintor de la clase abc y conoce su funcionamiento.
- el fuego es pequeño y se encuentra en la misma zona donde se inició.
- ha llamado a los bomberos.
- puede luchar contra el fuego teniendo una salida a su espalda.

Requisitos eléctricos

Cumpla todas las normativas y ordenanzas gubernamentales.
Es responsabilidad del cliente:

Ponerse en contacto con un instalador eléctrico calificado.

Si la normativa lo permite y se utiliza un cable de toma a tierra independiente, se recomienda que un electricista calificado determine si la

difracción de onda de tierra es la adecuada.

No ubique la toma a tierra en una tubería de gas.

Si no está seguro de que la campana está correctamente conectada a tierra, consulte a un electricista calificado.
No coloque ningún fusible en el circuito neutral o con vuelta por tierra.

Guarde las instrucciones de instalación para su uso por parte del inspector de electricidad.

La campana debe está conectada únicamente con hilo de cobre.

La campana debe estar conectada directamente al desconectador con fusible (o disyuntor) mediante canal metálico de cables eléctricos.

Antes de instalar la campana

1. Para obtener una circulación del flujo de aire más eficaz, utilice un tubo de tramo recto o el menor número posible de tubos acodados.
2. Para realizar la instalación, se necesitan al menos dos personas.
3. La campana se ajusta mediante tornillos y anclajes de tabique aislante adecuados para la mayoría de superficies; consulte a un instalador calificado para comprobar si quedan perfectamente ajustados al armario o a la pared.
4. No emplee tubos flexibles.
5. Las instalaciones en condiciones climáticas frías deben tener instalado un regulador de contratiro adicional para minimizar el flujo de aire inverso y una rotura térmica no metálica para minimizar la conducción de temperaturas externas como parte de los tubos. El regulador debe encontrarse en la parte de aire frío de la rotura térmica. La rotura debe estar los más cerca posible al lugar donde los tubos entran en la parte caliente de la casa.
6. Aire limpio: las normativas locales para edificios pueden requerir el uso de sistemas de aire limpio cuando se utilizan sistemas de ventilación mediante tubos superiores al CFM especificado de movimiento de aire. El CFM especificado varía de una zona a otra.

Importante

Si su cordón de alimentación se daña, este deberá ser reemplazado por un técnico especialista ya sea del fabricante o del distribuidor.

El conducto de ventilación solamente debe tener salida hacia la parte exterior del edificio.

Descripción

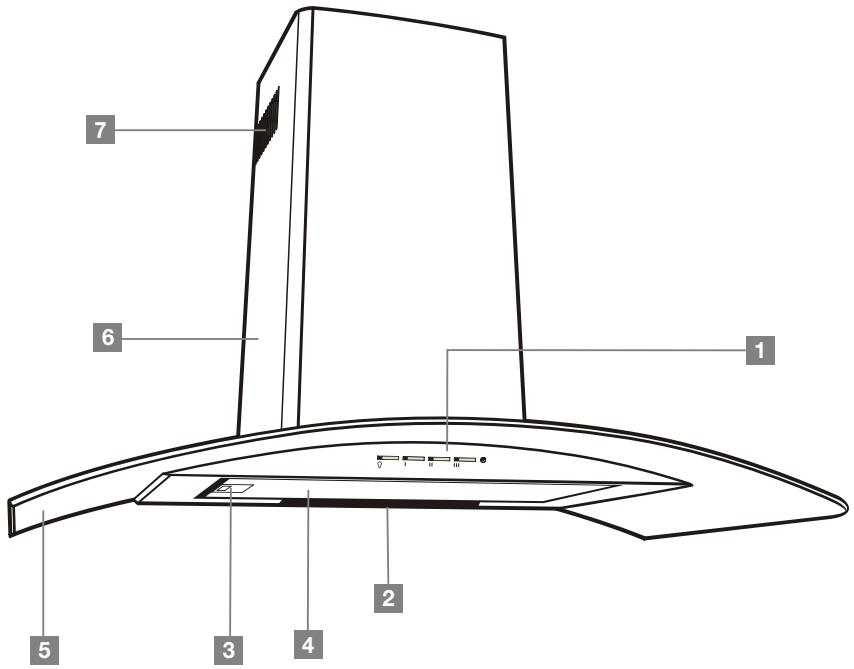

1 Panel de control
2 Lámpara
3 Manija para liberación filtro de grasa
4 Filtro de grasa
5 Vidrio de la campana
6 Cubierta del conducto
7 Agujeros cubierta del conducto

Instalar la campana

Para una descarga del flujo de aire más eficaz, usar una línea recta con pocos codos.

2 - 3 horas son necesarias para completar la instalación (sin considerar el corte que debe ser hecho en la pared o en el gabinete, la instalación de conductos, la canalización y las conexiones eléctricas principales).

La campana encaja bien con los tornillos y anclas adecuadas para la mayoría de superficies, consultar un instalador calificado, controlar si encajan perfectamente con su gabinete/pared.

No usar conductos flexibles.

TIEMPO FRÍO: las instalaciones deben tener una compuerta de contratiro adicional instalada, para minimizar el flujo de aire frío hacia atrás y una grieta térmica no metálica, para minimizar la conducción de temperaturas externas como parte del trabajo del conducto. La compuerta debe estar en el lado del aire frío de la grieta térmica. La grieta, debería estar tan cerca como posible a donde el conducto entra en la parte calentada de la casa.

Manejadoras de Aire: Los códigos del edificio local pueden requerir el uso de Manejadoras de Aire. Los Sistemas cuando usan los Sistemas de Ventilación de Conducto mayores que el especifico CFM de movimiento aéreo. El CFM especifico varía de sitio a sitio. Consulte a un profesional de HVAC para, los requisitos específicos en su área.

Instalación típica: La altura min. de instalación desde la parte superior del contador hasta el final de la campana es de 762mm (30") si se tiene estufa de gas o 610mm (24") hasta 762mm (30") si se tiene estufa eléctrica. Estas campanas no son recomendadas para ser usadas encima de los grills interiores.

La campana puede ser instalada sobre la pared con descarga (evacuación) hacia el exterior, o con recirculaciónde aire (los accesorios para la recirculación están provistos con la campana). Esta campana puede ser instalada sobre cualquier superficie de cocción/estufa eléctrica o de gas. No debe ser instalada sobre cualquier superficie de cocción/estufa profesional.

Importante

Proveer la salida del aire solo hacia fuera del edificio.

Preparación de la instalación

Planificación anticipada:

- Determine la ubicación exacta de la campana.
- Planee la ruta para la salida del aire hacia el exterior.
- Use el conducto lo más corto y recto posible.
- Instale una protección en las aberturas (del exterior al interior, por ejemplo válvula) en la pared o en el techo.Ordene con anticipación cualquier tapadera con regulador y los ductos necesarios.
- Utilice solo conductos metálicos redondos de 8" de diametro.

Marco en la pared para soporte apropiado:

Esta campana es pesada. Deberá contar con una estructura y soporte adecuado para cualquier tipo de instalación. La campana debe ser asegurada sobre pernos verticales o soporte horizontal en la pared.

La localización de la campana debe ser estudiada antes de comenzar la instalación. Esto ayudará a localizar con más certeza los ductos de ventilación y de instalación eléctrica. La instalación de la campana será más fácil, si se realiza antes de la instalación de la estufa o superficies de cocinado.

Importante

Quite la caja cuidadosamente, use guantes para protegerse contra los bordes afilados.

Quite la película de protección que cubre el producto antes de ponerlo en funcionamiento.

Ejemplos posibles de propagación guiada

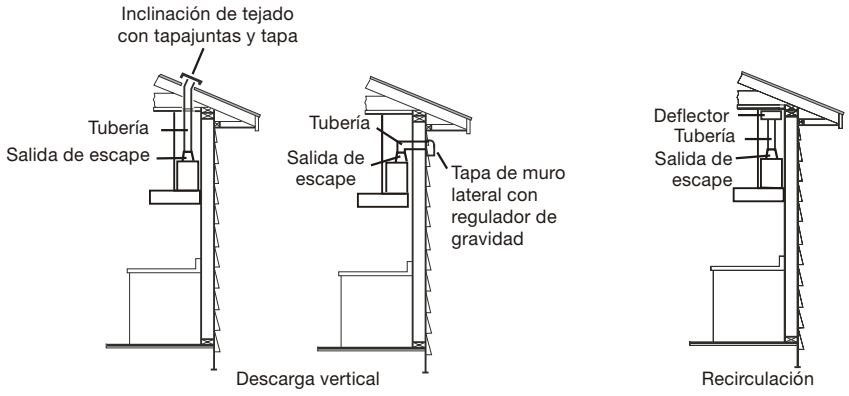

Directrices de instalación del trabajo del conducto

Por motivos de seguridad, la propagación guiada debe dar salida directamente al aire libre (no en un ático, debajo de la casa , en el garaje o en cualquier espacio asociado). Hacer si que el conducto sea lo

más corto y lo más derecho posible. Los montajes del conducto (los codos y transiciones) reducen la eficacia del flujo del aire.

Los codos y los giros a “S” no permiten una salida correcta del aire y por este motivo no se recomiendan. Una longitud recta y corta del conducto a la entrada del calefactor remoto, ofrece una mejor salida. La transición desde el conducto del aspirador íntegro o la transición del conducto remoto lo más cerca posible de la ráfaga descendiente.

Los conductos redondos de metal flexible debe ser usados sólo cuando no hay ningún otro conducto encajado. Limitar el uso en longitudes cortas y no aplastar cuando se hacen las esquinas.

Importante

La campana que usted ha comprado puede ser ligeramente diferente de la que se muestra en las figuras de este manual, la forma en general deberá ser la misma. Lea la información referente a su operación.

Ubicación de los conductos y de la inslatación eléctrica

- Determine la ubicación exacta de la campana.
- La altura de la instalación se determina a través de la siguiente imagen. Señale la ubicación.
- Altura de la instalación: 762mm (30") si se tiene estufa de gas o desde 610mm (24") hasta 762mm (30") en caso de estufa eléctrica.
- Utilice un nivel para trazar una línea horizontal recta sobre la pared, para establecer la altura deseada.
- Establezca la línea de centro de la superficie de cocina. Utilice un nivel para trazar una línea vertical sobre la pared.

Importante

Asegúrese de que la línea sea perfectamente perpendicular.

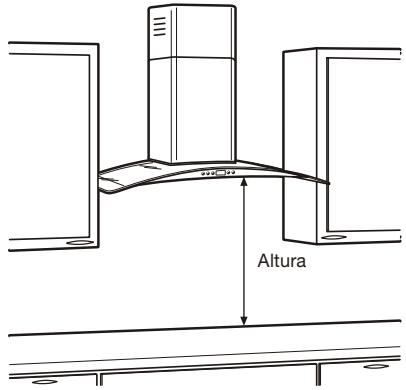

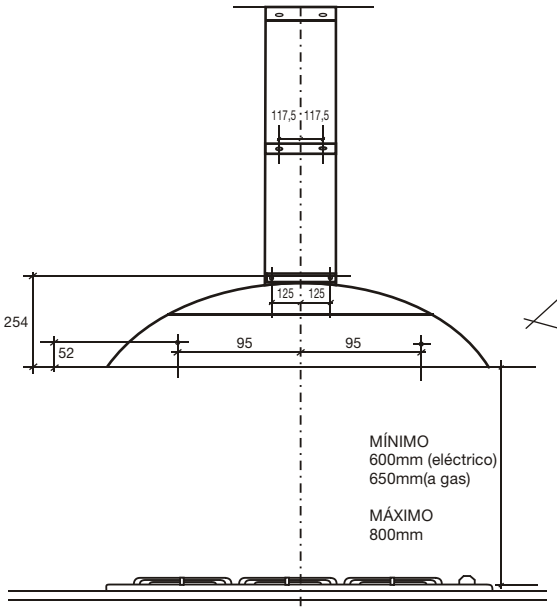

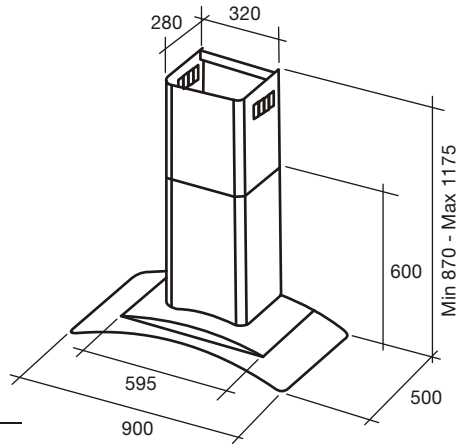

SECUENCIA DE INSTALACIÓN

1. Montar el soporte de la cubierta del conducto

El soporte del conducto deberá ser instalado contra la pared posterior. Este soporte, sujetará la cubierta del conducto de la parte superior en su lugar.
Utilize las dimensiones de la imagen al lado para posicionar el cuerpo de la campana, como muestra la próxima figura.

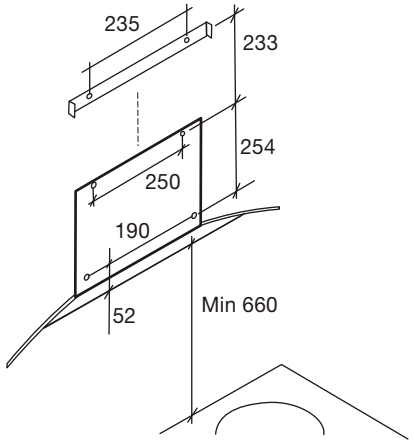

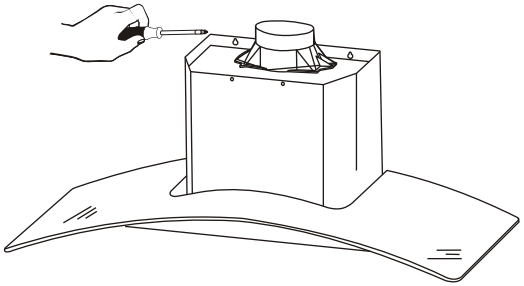

La estructura debe ser capaz de sostener 45kg (100 lb).

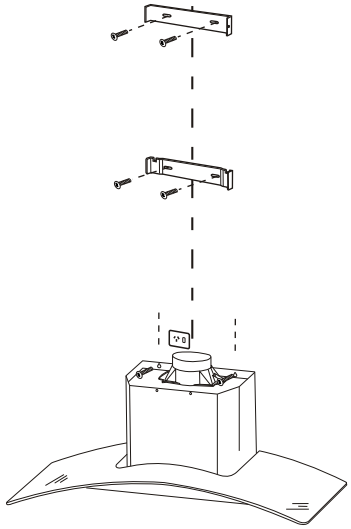

2. Montar la base del tubo flexible de exhaustión como muestra la siguiente imagen.

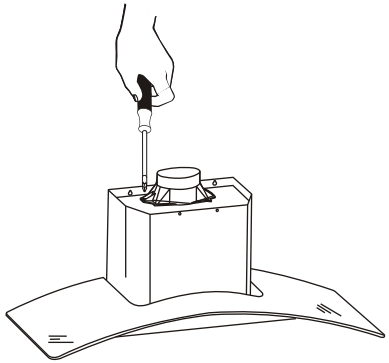

3. Conectar el enxufe y instalar los suportes de fixación para el tubo telescopico.

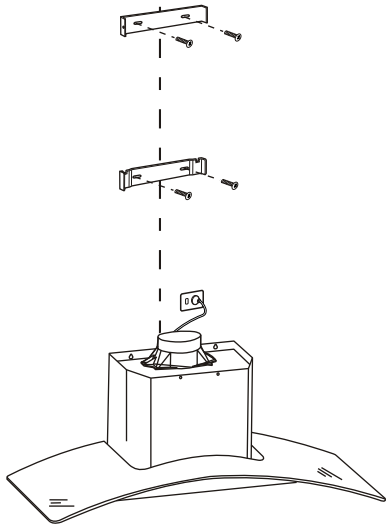

2 personas son necesarias para levantar y posicionar la campana en los pernos (tornillos) de montaje.

Controle que dichos agujeros, estén nivelados y centrados correctamente con la línea de centro vertical.

4. Instalación de conducto del cuerpo de la campana

Instale el conducto interno de exhaustión de acuerdo al tipo de instalación. Utilize una cinta adesiva para sellar la conexión del tubo con la base.

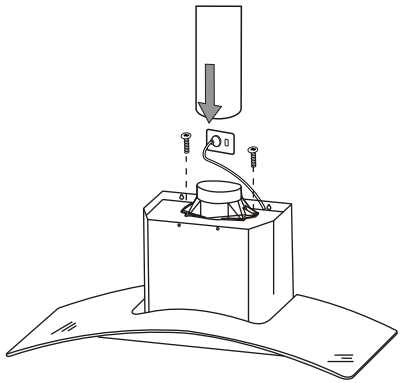

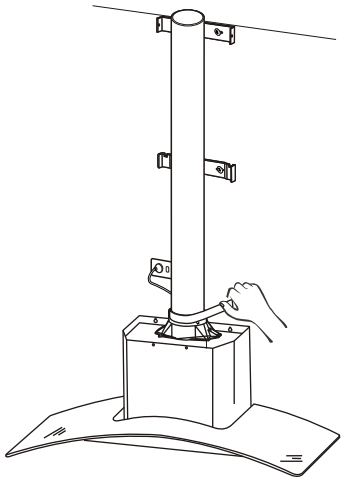

5. Montar kit de recirculación

Encaje el conector T en la parte superior del tubo flexible. Los filtros de carbono ja estan instalados en el producto junto al motor.

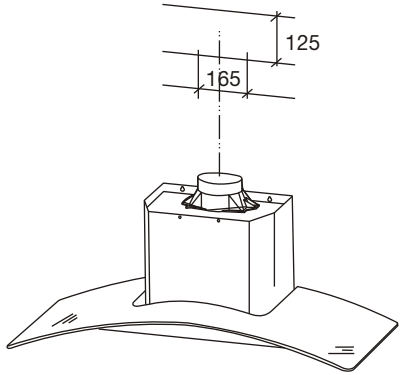

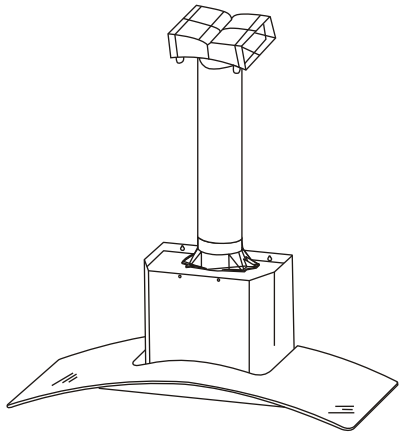

6. Instalación de la sección inferior del tubo telecópico y cubierta

Encaje primero la parte inferior en el cuerpo de la campana, como muestran las siguientes imagenes.

Instalación com evacuación

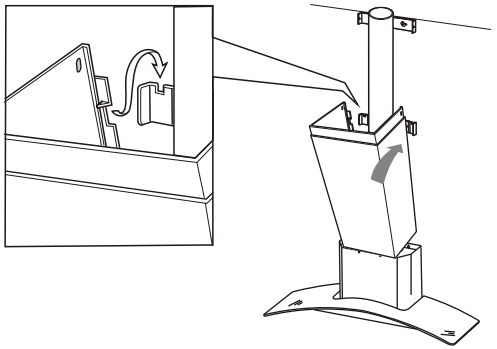

Instalación com recirculación

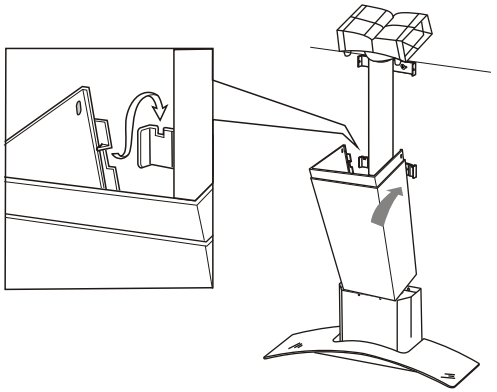

7. Instalación de la sección superior del tubo telescópico

Instale la parte superior y fijela con 2 tornillos como muesta la imagen.

Instalación com evacuación

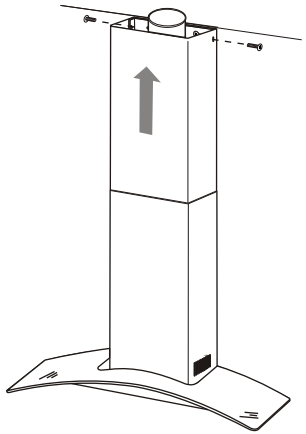

Instalación com recirculación

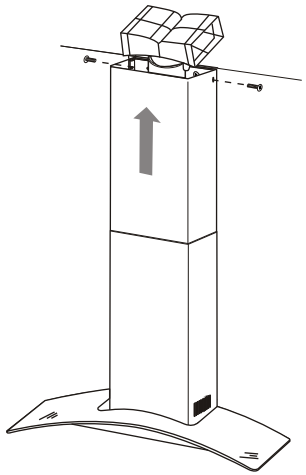

8. Instalación por evacuación (opcional)

En el caso de no usar recirculación, no ejecute el paso 5 y retire los filtros de carbón que se encuentran junto al motor. Vea filtros de carbono en la página 18.

9. Montar el vidrio de la campana

- Con la campana montada en la pared, deslice el vidrio de la campana por encima del soporte del vidrio (el cuerpo de la campana).
- Coloque los soportes para el vidrio.
- Introduzca dos tornillos en los agujeros de cada uno de los soportes, atornille con la mano los tornillos.

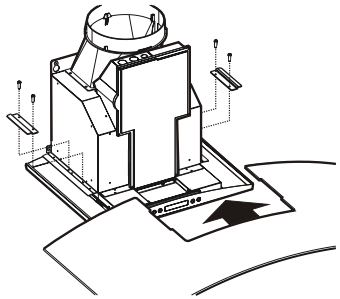

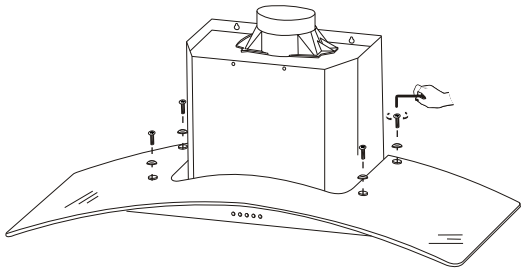

Cómo usar

Panel de control

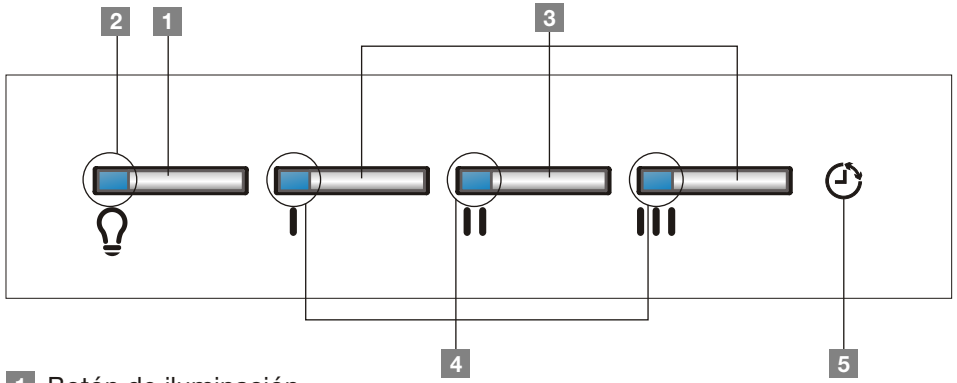

1 Botón de iluminación
2 Lámpara funcionamiento de iluminación
3 Interruptores para el control del motor
4 Lámpara de control del funcionamiento del motor
5 Timer

Interruptores de control

1. **Botón de la luz:**
   Pulse el botón de la luz para encender la luz. Estado de la lámpara previamente apagado. Pulse el botón de la luz para apagar la luz. Estado de la lámpara previamente encendido.

2. **Lámpara de control de funcionamiento de la iluminación**

3. **Control de velocidad:**
   Estas teclas se emplean para aumentar la velocidad del ventilador o para encenderlo. Para el funcionamiento de las segunda y tercera velocidad es necesario tener la primera velocidad activada.

4. **Lámparas de funcionamiento del motor:**
   La señal luminosa se encenderá quando el motor estuvier en funcionamiento.

5. **Timer**
   Este modelo tiene un timer incorporado de 15 minutos. Para activarlo presione la máxima velocidad por 3-4 segundos. El extractor funcionará a velocidad máxima por 15 minutos y luego se parará.

Cuidado y limpieza

No aplique limpiadores directamente al control durante la limpieza de la campana.
La campana debe ser limpiada con frecuencia tanto externamente como internamente (con la misma frecuencia con la que se realiza el ma ntenimiento de los filtros de grasa). Para la limpieza, utilice un paño impregnado de detergente líquido neutro.
No utilice productos que contengan abrasivos.

Filtro contra la grasa

Retiene las partículas de grasa producidas cuando se cocina.
Debe limpiarse una vez al mes con detergentes no agresivos, manualmente o bien en lavavajillas a bajas temperaturas y con ciclo breve.
Con el lavado en el lavavajilla el filtro antigrasa metálico puede desteñirse pero sus características de ltrado no cambian absolutamente.

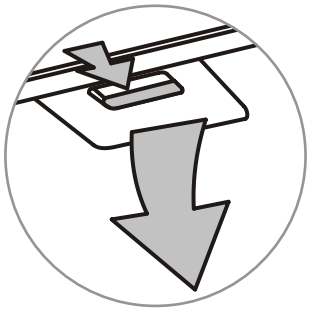

Importante

No utilice alcohol.

De no observarse las instrucciones dadas para limpiar el aparato y sustituir el filtro, puede producirse un incendio. El fabricante recomienda leerlas y respetarlas atentamente.

Asegúrese que la campana (incluindo los filtros y lámparas) se han enfriado y la grasa solidificado antes de empezar a limpiar el aparato.

Reemplazar las luces

En caso de sustitución de las lámparas halógenas, éstas deben ser sustituídas por lámparas con reflector de alumínio, nunca por lámpara dicroicas, para evitar un sobrecalentamiento innecesario en el portalámparas.

Filtro de carbón

- Si el modelo no tiene una salida hacia el exterior, el aire, recirculará a través de los filtros de carbón vegetal disponibles, que ayudan a quitar humos y olores. Los filtros de carbón no pueden limpiarse.
- Deben ser reemplazados.
- Los filtros de carbón vegetal deben ser reemplazados después de 4-6 meses, dependiendo, del uso de la campana).

Para reemplazar los filtros de carbón siga los pasos abajo:

- Saque el filtro de grasa.
- Destornille la cubierta de metal.
- Hay un filtro de carbón a cada lado del motor.
- Gire los filtros de carbón para safar el seguro.
- Instale el nuevo filtro y gírelo para trabarlo.
- Monte la cubierta metálica y el filtro de grasa de nuevo.

Importante

No enjuagar, o poner los filtros de carbón vegetal en un lavaplatos automático.

Los filtros de carbón vegetal no son incluidos con la campana.

Deben ser pedidos al proveedor.

Pedir el equipo necesario especico para el modelo de la campana y respetar el tamaño de la anchura.

Limpieza

Usar siempre el limpiador más suave. Usar trapos limpios, suaves, esponjas o toallas de papel.

Frotar los acabados de acero en la dirección de la veta. Hacer secar el área para evitar que queden marcas de agua.

Después de limpiar, poner todas las partes en las posiciones apropiadas antes de usar.

Los limpiadores recomendados aquí debajo indican un tipo y no constituyen una promoción. Usar todos los productos según los consejos del paquete.

Superficie de la campana

Superficies pintadas para la manutención general, limpiar el exterior de la campana con agua jabonosa o con limpiadores, enjuagar bien y secar con un trapo suave y limpio para evitar que queden las marcas de agua.

Superficies de acero inoxidable: limpiar y secar el acero inoxidable en la misma dirección de la veta. No usar demasiada presión, ya que podría estropear la superficie. Para quitar las huellas digitales y aumentar el brillo, usar limpiadores. No permitir que cualquier componente de limpieza quede en contacto con el acero inoxidable por un largo periodo.

Superficies plásticas: usar una esponja jabonosa húmeda.

Limpieza filtros de aluminio: limpiar los filtros en el lavaplatos o enjuagando en agua jabonosa. Asegurarse que no haya tierra entrampada en la malla fina.
Secar los filtros antes de reinstalarlos.
Limpiar los filtros en el lavaplatos o agitando en agua jabonosa. Asegurarse que no haya tierra atrapada en la malla
Fina. Enjuagar y secar los filtros antes de ponerlos.

Superficies de aluminio anodizado: la tapa superior no es trasladable. Lavar la tapa y la superficie inferior con agua jabonosa caliente. Limpiar y secar primero sobre una esponja limpia o sobre una toalla de papel y limpiar.

Importante

No usar limpiadores en polvo o almohadillas de fibra metálica.

Sugerencias y consejos

- El uso continuo del sistema de ventilación mientras se cocina ayuda a mantener la cocina más cómoda y menos húmeda.
- También reduce los olores de cocción y reduce la formación del sucio que crea una necesidad frecuente de limpieza.
- Encender el aspirador antes de empezar a cocinar.
- Usar un quemador trasero cuando se tuesta o se fríe la carne.
- Abrir una ventana o la puerta ligeramente.
- Limpiar los filtros y la pared detrás de los filtros frecuentemente.
- El aspirador debe quedar encendido unos minutos antes de cocinar para establecer una corriente de aire a través de la campana. Así cuando se producen los olores, calor, humo, humedad, grasa, se irán hacia afuera en vez de propagarse en otros cuartos.
- Usar las velocidades bajas para el uso normal y las velocidades más altas para olores fuertes o humos.
- Perdidas a lo largo de la superficie de cocción causarán el escape de calor, humo, humedad, grasa, y olores de cocción de la campana. Tales perdidas deberían prevenirse lo más posible.
- El mejor trabajo de ventilación en la cocina se obtiene cuando las únicas corrientes aéreas son aquéllas creadas por el propio aspirador.
- Para las superficies de cocción de Gas, una velocidad más baja debería ser usada, si:
  - la llama de gas se destuerce por el movimiento del aire.
  - el quemador chispea continuamente (hace clic)
  - la llama del quemador repentinamente se apaga.
- No conectar la campana a una chimenea de humos, tubería de aireación o conductos de aire caliente. Antes de conectar a las tuberías, consultar las ordenanzas municipales sobre salida de aires y pedir permiso a la persona responsable del edifício. Asegúrese de que la ventilación es apropriada incluso en el caso de utilizar simultáneamente la campana con otro producto.

- No freír nunca dejando los recipientes sin vigilancia ya que el aceite puede recalentarse o incendiarse. En el caso de aceite ya usado el riesgo de combutión es más elevado.
- No utilizar nunca la campana en ambientes donde funcionen ya aparatos con descargas conectadas al exterior a menos que no se pueda asegurar una perfecta ventilación de dicho ambiente.
- Para evitar posibles incendios, todos estos consejos y la limpieza periódica de los filtros de grasa deben seguirse rigurosamente.
- Durante una descarga electroestatica (ESD) es posible que este aparato deje de funcionar. Apague el aparato (OFF) y vuelva a encenderlo (ON) y funcionará correctamente. No hay ni habrá posibilidad de riesgo alguno.
- Si se produce la averla del cable de suministro eléctrico, éste deberá ser cambiado por un servicio oficial o un agente autorizado.
- Nunca flamear bajo la campana extractora.
- El aparato debe ser colocado de tal manera que la toma de corriente sea accesible.
- La campana debe instalarse a una distancia mínima de 65 cm. de la superficie de la cocción.

Diagrama eléctrico

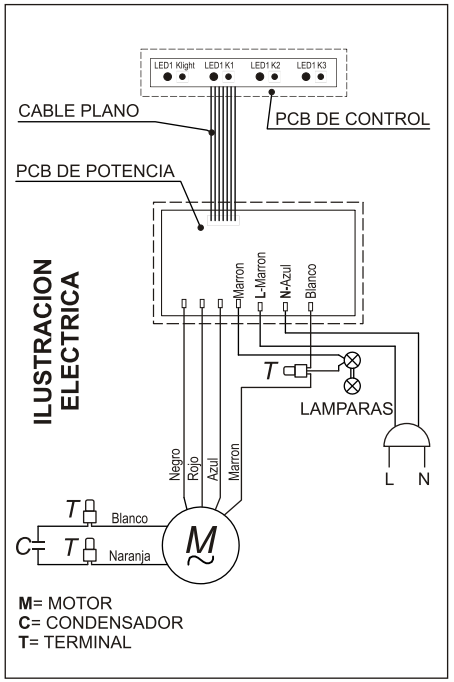

Informaciones técnicas

	FJWB368TDISM
Voltaje	120V
Frecuencia	60 Hz
Potencia max.	370 W
Corriente nominal	3,08 A
Peso neto	18,9 kg
Dim. H min/max (mm)	850/1140
Dim. AxP (mm)	900x500
Lámpara halógenas	2x50 W

Consejos ambientales

El material del embalaje es reciclable. Procure separar plásticos, espuma flex, papel y cartón y enviarlos a las compañias de reciclaje.
De acuerdo con la directriz de la RAEE (Residuos de Aparatos Eléctricos y Electrónicos), en inglés WEEE (Waste of Electrical and Electronic Equipment), se debe colectar y disponer de los residuos de aparatos eléctricos y electrónicos separadamente. Si futuramente usted necesita desechar este electrodoméstico, NO lo haga echándolo con el resto de la basura doméstica. Sírvase enviar el aparato a los puntos de colecta de RAEE donde los haya disponibles.

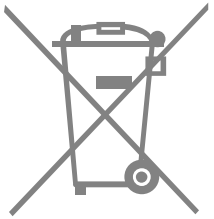

Anotaciones

Anotaciones

From the Electrolux Group.

The Electrolux Group is the world's largest producer of powered appliances for kitchen, cleaning and outdoor use. More than 55 million Electrolux Group products (such as refrigerators, cookers, washing machines, vacuum cleaners, chain saws and lawn mowers) are sold each year to a value of approx. USD 14 billion in more than 150 countries around the world.

Frigidaire

C071F_mex_090224R